LYNGSON

Installasjons manual
NORSK

Aeros

Aeros S, Si, SK, SKi.

1.5 Utvendige mål Aeros

2 Rørs

	U.M.	Aeros S /SK 200	Aeros S/SK 400	Aeros S/SK 600	Aeros S/SK 800	Aeros S/ SK1000
Dimensjoner						
A	mm	735	935	1135	1335	1535

AEROS S

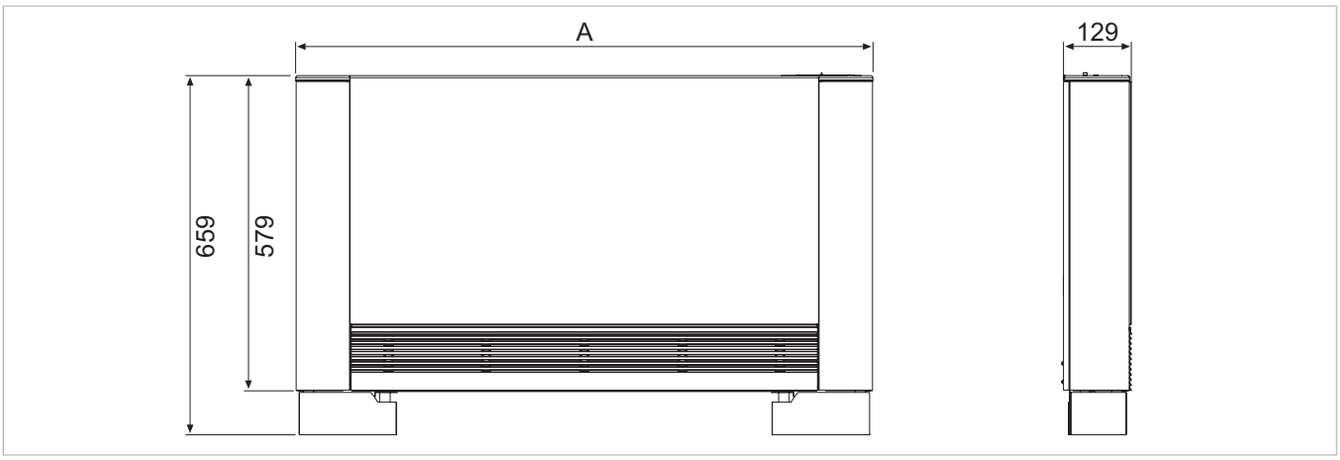

AEROS KOMPAKT

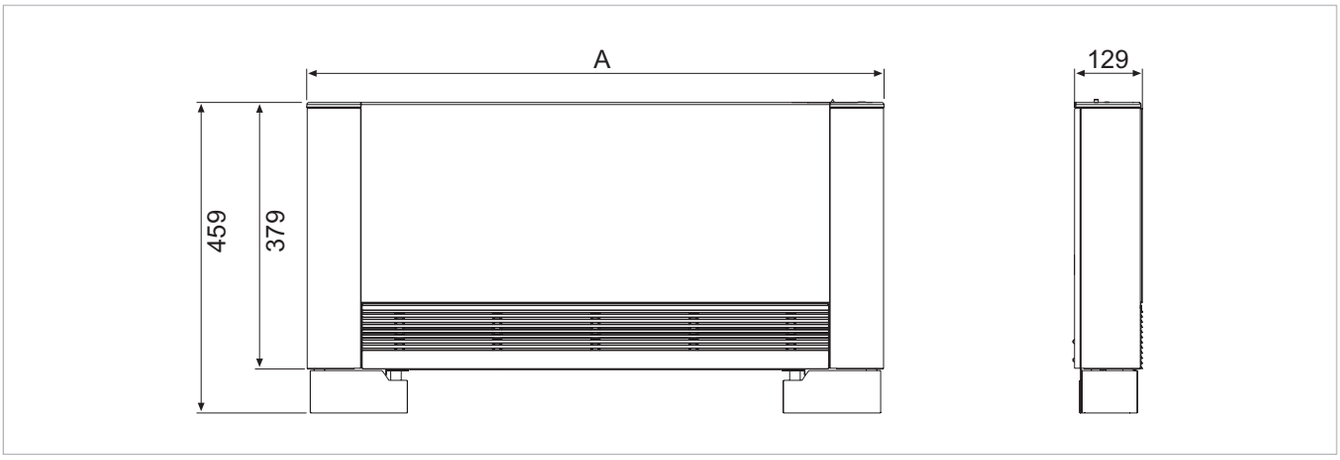

	U.M.	Aeros Si/SK 200	Aeros S/SK 400	Aeros S/SK 600	Aeros S/SK 800	Aeros S/SK 1000
Dimensjoner						
A	mm	378	578	778	978	1178

SI (Aeros Standard innfeldt vegg)

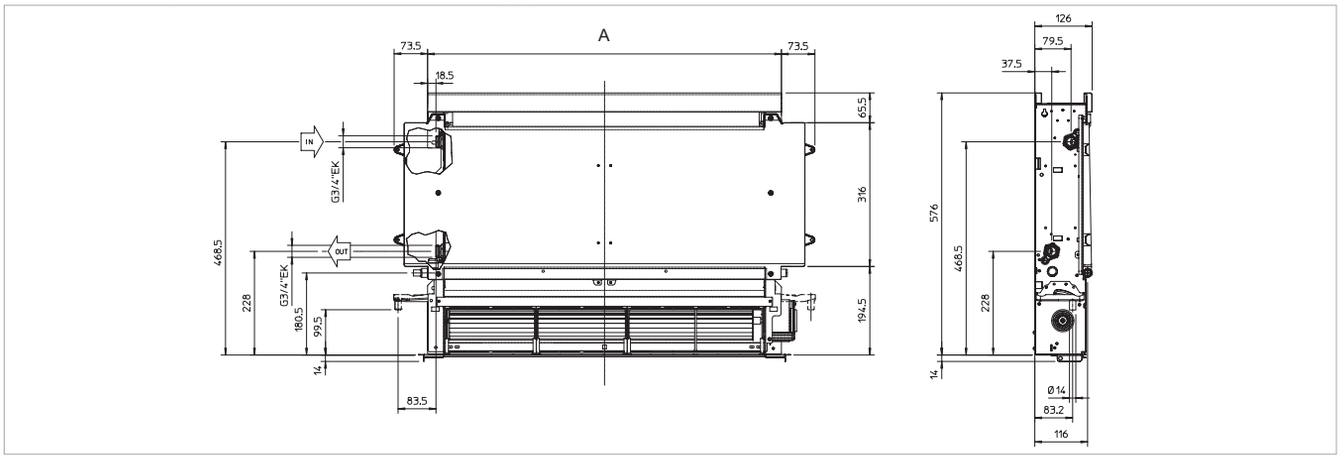

Dimensjoner	U.M.	Aeros S/SK 200	Aeros S/SK 400	Aeros S/SK 600	Aeros S/SK 800	Aeros S/SK 1000
A	mm	378	578	778	978	1178

SKi (Aeros kompakt innfeldt vegg)

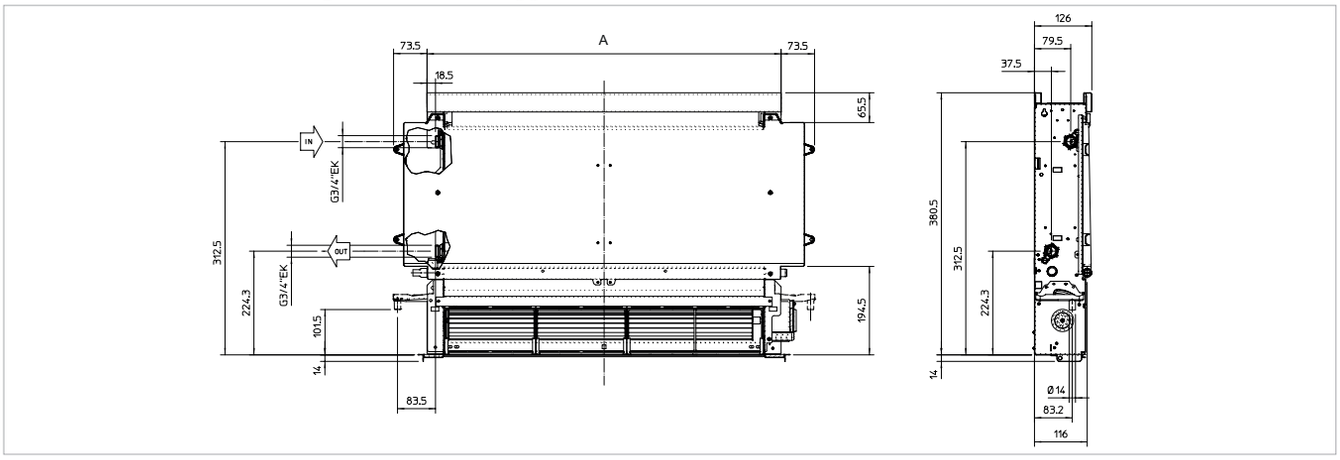

4 Rørs

Dimensjoner	U.M.	Aeros S 200	Aeros S 400	Aeros S 600	Aeros S 800	Aeros S 1000
A	mm	735	935	1135	1335	1535

S 4T Aeros S 4-rørs

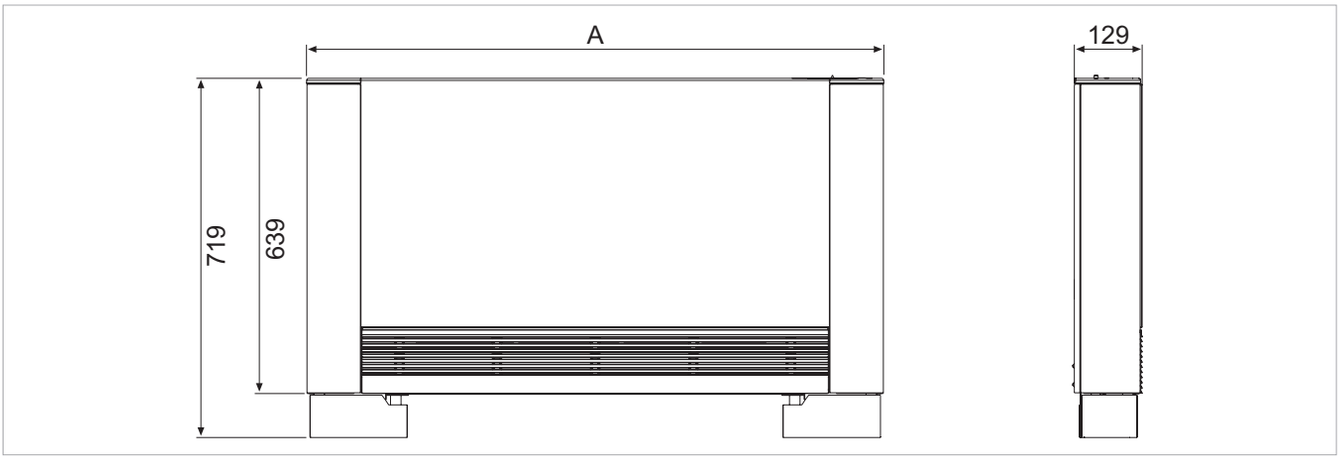

Dimensjoner	U.M.	Aeros Si 200	Aeros Si 400	Aeros Si 600	Aeros Si 800	Aeros Si 1000
A	mm	525	725	925	1125	1325

SI 4T (Aeros Standard innfelt vegg)

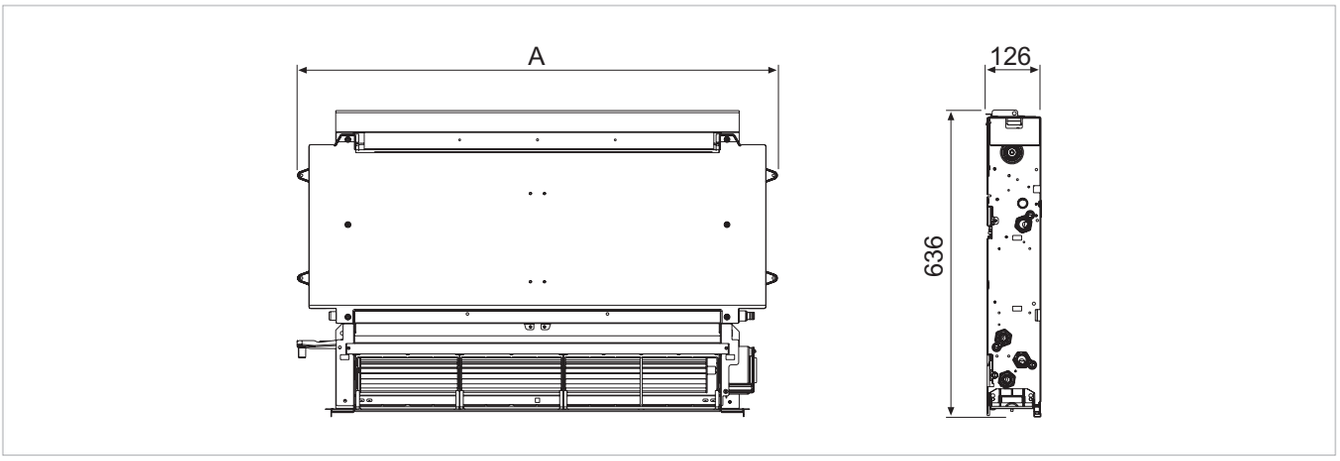

NO

INSTALLERING

2.1 PLASSERING

⚠ UNNGÅ PLASSERING:
- I områder hvor produktet blir eksponert for direkte sollys;
- I nærheten av andre varmekilder;
- I områder med fukt eller fare for eksponering til vann;
- I områder med gass eller oljedamp
- I områder eksponert for høyfrekvente radiobølger

⚠ Pass på:
- At veggen enheten installeres på er sterk nok til å tåle enhetens vekt.
- At veggen enheten plasseres på ikke har skjulte rør eller elektriske installasjoner som kan skades;
- At veggen er helt rett;
- At området er fri for obstraksjoner som kan hindre normal luftstrøm rundt produktet;
- at foretrukket plassering er på yttervegg som tillater drenering av kondens ut;
- Ved takmontering (S eller Si versjon for tak) at luftstrøm ikke er rettet mot personer som bruker rommet.

2.2 Før installering: les instruksjonene nøye

Følgende beskrivelse av de ulike monteringsfasene og illustrasjonene til dette er basert på standard versjonen med rørtilkobling venstre side.
Monteringsinstruksene er de samme for produkt med rørtilkobling høyre side, men da må bildene vendes om.
For å sikre korrekt montering, og at enheten skal fungere optimalt, følg instruksene i denne manualen nøye.

Om produktet ikke installeres i henhold til denne manualen vil man kunne risikere at produktet ikke fungerer slik det skal, samtidig som også produktgarantien vil bortfalle.
Ved feilaktig montering vil produsentens ansvarsgaranti ved skade på eiendom, personer eller dyr bortfalle.

2.3 Minimum klaringsmål ved installering

Illustrasjonene under viser minimums klaringsmål mellom den vegghengte enheten og andre møbler / installasjoner i rommet

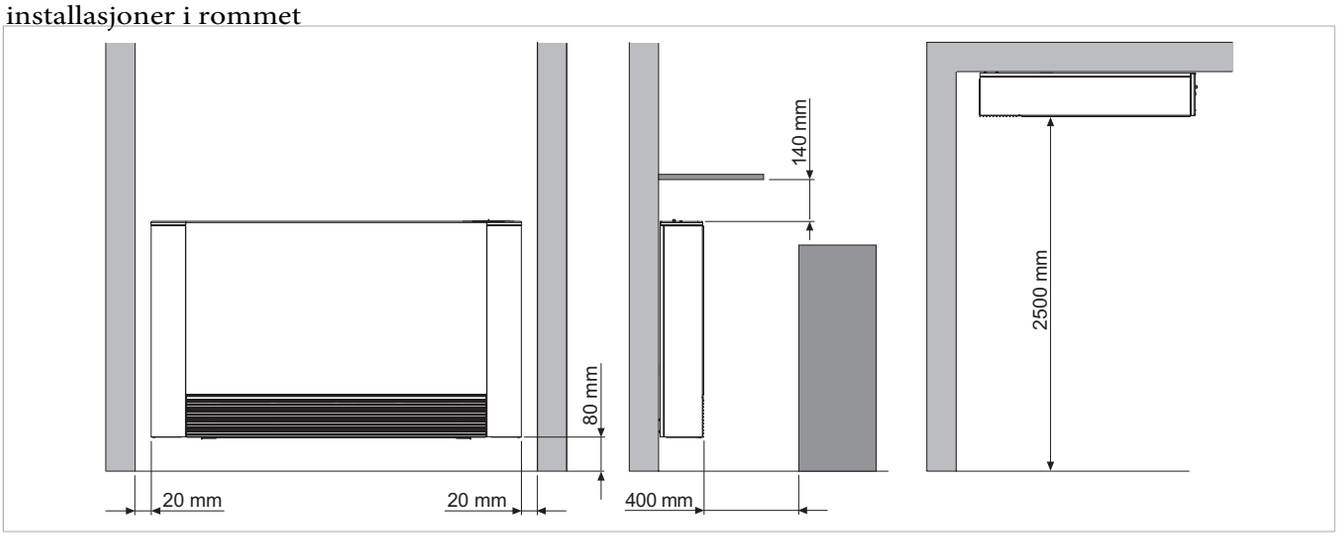

2.4 Åpning av sidenvangene

- På venstre side: Løft plastdekselet som beskytter skruen. Skru ut skruen som holder sidevangen, skyv vangen så forsiktig til venstre og løft opp.
- På motsatt side; ,løft plastdekselet som beskytter skruen og skru ut skruen.
- Skyv vangen så forsiktig til høyre og løft opp.

A	Plastdeksel
B	Skrue som holder sidevangen

C	Venstre sidevang
D	Høyre sidevang

NO

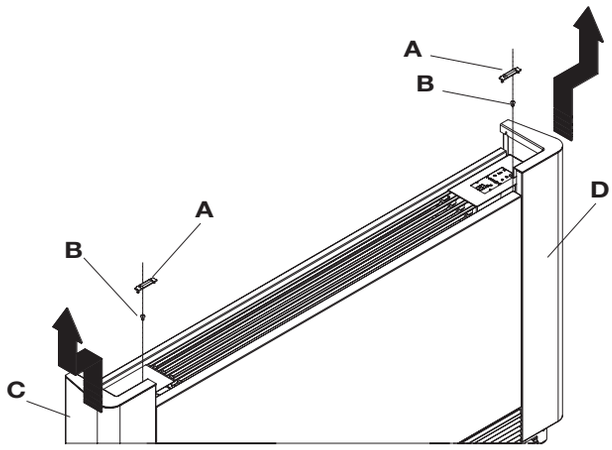

2.5 Vertikal vegg /gulvmontasje

(Ved montering med støtteben mot gulv (ekstrautstyr), følg instruksjonene som følger ekstrautstyret).

Bruk installasjonsplansjen som medfølger, og finn posisjonen for veggbrakettene. Bruk egnet utstyr og lag hull i veggen etter anvisning på plansjen. 2 hull pr feste. Sett så fast de to festebrakettene. Ikke skru fast skruene for hardt med en gang, da det kan være lurt å justere med bruk av vater først. Når vannrett installasjon er gjort, skru godt til skruene så brakettene er godt sikret.

Plasser så enheten på brakettene og sørg for at den sitter stabilt og sikkert.

OBS!: For å gi plass for tilkobling av rør bak enheten anbefales det å installere en veggboks før montering. Anvisning av dens plassering finnes på plansjen.

A	Veggplugger (ved installering på murvegg)

B	Festebraketter

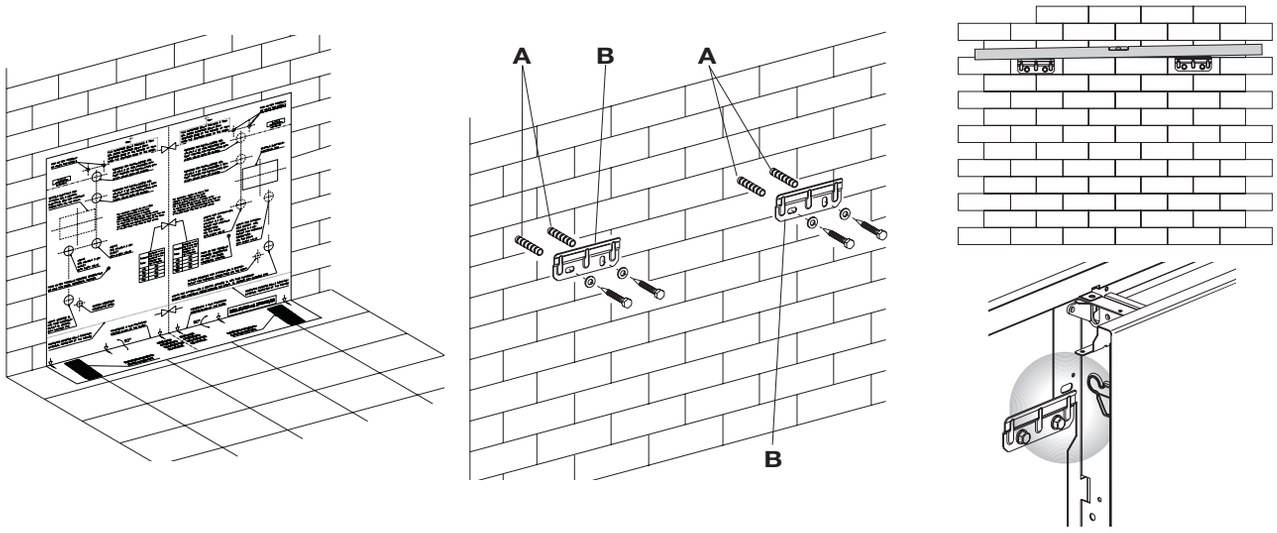

2.6 Horisontal takmontasje(S horisontal takmontasje, Si innfelt takmontasje)

Bruk den vedlagte monteringsplansjen og velg plassering av de to brakettene på taket, samt plasseringen av de to bakre sikringsboltene. . Bruk egnet utstyr og drill hullene for brakettene (2 per brakett) Monter så brakettene. . Plasser så enheten på de to brakettene, hold den i posisjon samtidig som du fester de to sikringboltene bak, en på hver side. (OM produktet brukes for kjøling, påse at det er en liten helling mot dreneringspunkt slik at kondens kan renne ut.
Påse at alle 6 skruene er forsvarlig strammet.

For installering av Aeros S versjoner til bruk for kjøling MÅ kondensbrett bestillens som tillegg.
Ingen av de andre utenpåliggende Aeros variantene kan monteres horisontalt.

⚠ Ved bruk av kondensbrett, påse at helling på enhet og avløpsslange er riktig for å forhindre evt tilbakeslag, overfylling og vannskader.

A	Veggplugger (ved montering på mur/betongtak
B	Braketter

C	Skruer
D	Dreneringsrør (ved bruk av kondensbrett)

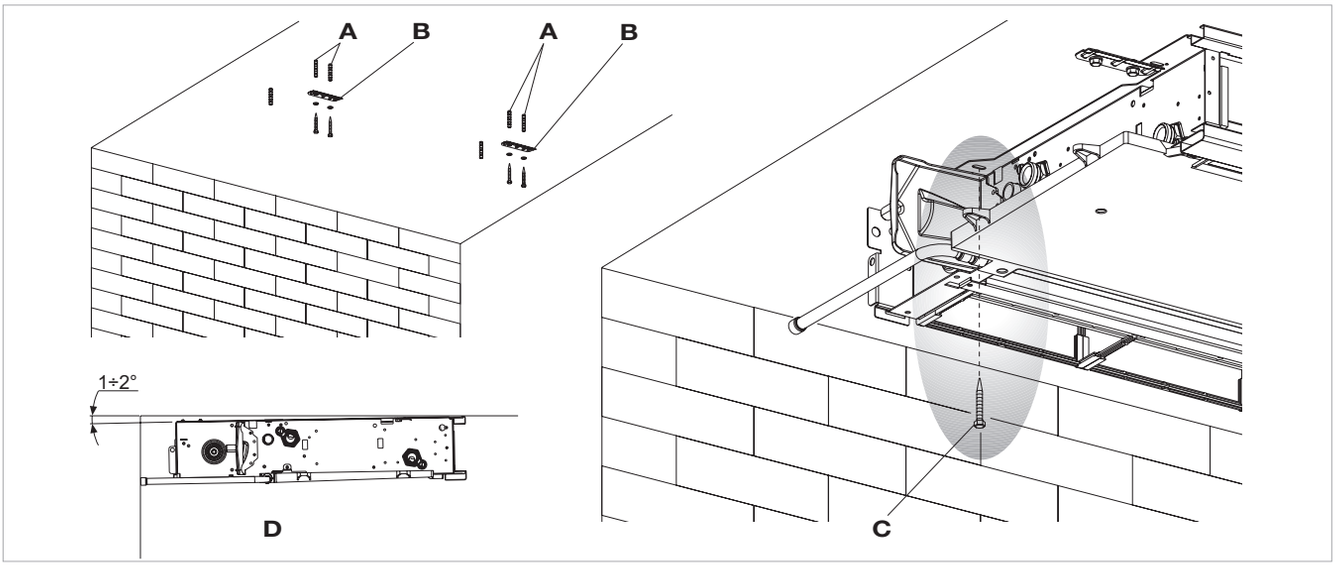

2.7 Montering av frontdekselets sikkerhetsbånd(Aeros S takmontert)

Ved horisontal montering av Aeros S er det viktig at sikkerhetsbånd monteres på risten for luftinntak. Sikkerhetsbåndet finnes i den medfølgende posen som også inneholder manualen og andre smådeler.

⚠ Installer sikkerhetsbånd for å forhindre at risten faller ned.

- Trykk ut sikkerhetsbåndene;
- Åpne luftinntaksristen og løsne skruene som anvist under;
- Sett på sikkerhetsbåndene og stram til skruene på rist og enhet slik at båndet holder disse sammen;
- Sett risten tilbake i posisjon.

A	Sikkerhetsbånd
B	Skruer

C	Luftinntaksrist

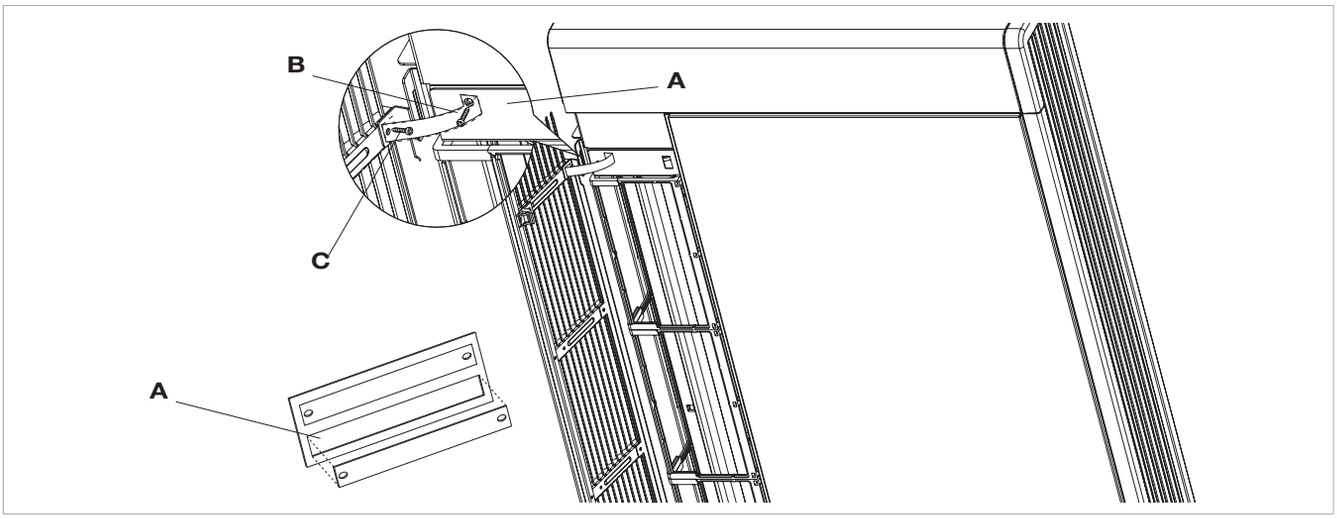

2.8 Sikring av luftinntaksrist ved vertikal montering (Aeros S og Aeros K)

For å sikre at ikke risten feilaktig løsnes endten ved quick release eller på annen måte, (hvilket vil resultere i at viften stopper og alarmkode vises i displayet), 2skruer ligger vedlagt for å feste risten i underkant. .
Disse er av dimensjonstype 4,2x9,5mm.

-Tre risten på plass slik at metallfinnen går inn i utsparringshullet, og sett inn skruen i det forborede hullet i metallfinnen.
Se illustrasjon under.

NO

A	forboret metallfinne for utsparring
B	festeskrue

C	Riktig posisjon for metallfinnen
D	

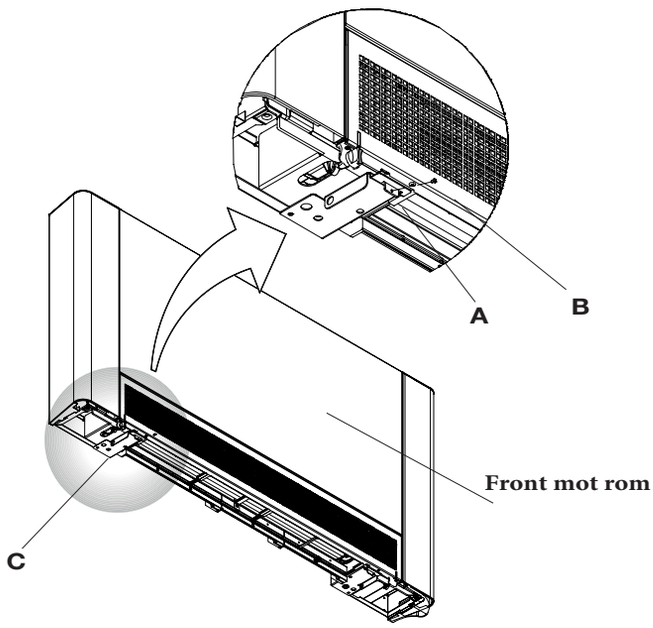

2.9 Hydrauliske tilkoblinger

	U.M.	200	400	600	800	1000
Rørdiameter	mm	14	14	16	18	20

Valg av rørtype og dimensjon må gjøres av fagperson og være i hht gjeldende regler og lover. Underdimensjonerte rør vil resultere i at din Aeros ikke vil kunne fungere som den skal.

Ved montering:
- Posisjoner rørene
- Skru tilkoblingen tett.
- Sjekk at tilkoblingen er tett og uten lekkasjer.
- påfør tilkoblingen isolerende materiale (viktig ved kjøling).

Vannførende rør og tilkoblinger må være isolert (ved kjøling)

Unngå kun delvis isolering av rør.

Bruk gjengeteip eller gjengpasta til å tette gjengetilkoblingene; Bruk av Teflon er anbefealt om anti-freeze er blandet i vesken.

2.10 Kondensavløp

Røret for kondensavløp må være av tilstrekkelig dimenson (minimum innvendig diameter 16mm) og rørstrekket må installeres med konstant fall på minst 1%. Ved vertikal installasjon festes kondensavløpsrøret direkte på kondensbrettet som er installert under vanntilkoblingene.. Ved horisontal installering festes kondensavløpet til slangen som allerede er installert på kondensbrettet (tilbehør)

- Om mulig er det anbefalt at kondensavløp kobles direkte til husets øvrige vannavrenningssystemer eller avløp.
- Ved tilkobling til avløp er det viktig å installere en vannlås for å hindre uønskede tilbakeslagodører. Vannlåsen må plasseres lavere enn kondensjonsavløpet.
- Om kondensjonsavløpet går i en beholder er det viktig at denne har åpen lufttilgang og at kondensavløpsrøret ikke plasseres med rørenden under vann. Dette for å forhindre forstyrrelser i vannstrømmen fra kondensbrettet.

- Om det er negativ høydeforskjell i kondensavløpsstrekket må pumpe installeres.
- Ved vertikal installering, plasser pumpen lavere enn kondensbrettet;
- Ved horisontal montering må pumpen plasseres der det er hensiktsmessig, og anbefalt av fagperson.

Obs. Pumpe følger ikke med produktet, men er tilgjengelig hos faghandel.

Når montering er gjennomført er det anbefalt å kontrollere at kondensavløpet fungerer tilfredsstillende. Dette kan gjøres ved å sakte å helle 1/2l vann i kondensjonsbrettet over 5-10 min.

Montering av kondensjonsavløpsrør ved vertikal montering

Fest kondensjonsavløpsrør/slange til tappen på undersiden av kondensjonsbrettet.

A	tapp for kobling av kondensjonsavløp
B	kondensjonsavløpsrør/slange (ikke inkludert)

Sjekk samtidig av drypptuten for kondens er på plass og installert korrekt.

C	drypptut for kondens

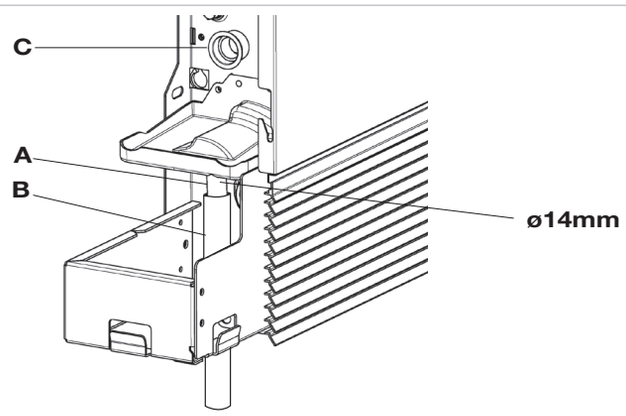

Montering av kondensjonsavløpsrør ved vertikal montering Aeros S og Aeros Si

Ved tilkobling til kondensjonsbrettet på horisontalt montert Aeros, følg instruksjonene for kondensbrettet. (tilbehør) GB0520/GB0524

- Sjekk at "L" rør og den fleksible slanger er korrekt festet til kondensjonsbrettet .
- Skyvforsiktig på plass sidedekselet mens slangen ligger opp parallelt langs enden av risten .
- Sett fast sidepanelet etter å ha sjekket at slangen ligger i fint i utsparringen laget for dette, uten å være i klem.
-

NB! for horisontal montering er det viktig med følgende:

- Pass på at enheten er montert 100% i vater eller med svak helling mot kondensojsavløpet
- Påse riktig isolering av rørene til enheten for å forhindre fuktskader fra dråper som dannes utenfor kondensjonsbrettets nedslagsfelt.

NO

A	tilkoblingsrør

B	avløpsstuss for kondensvann

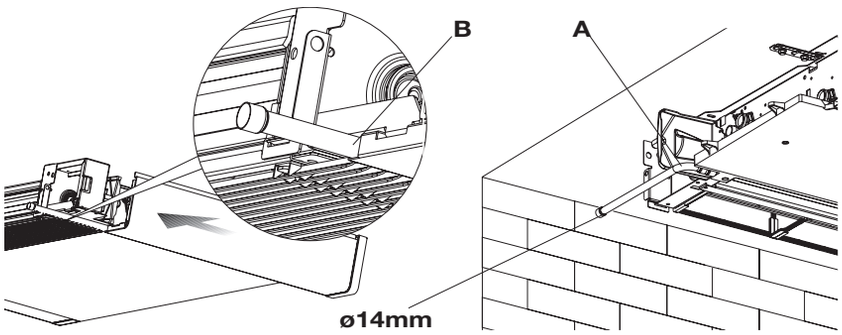

2.11 Fylling av systemet

Ved oppstart av systemet, påse at ventilen står i åpen posisjon. Om elektisitet ikke er tilkoblet men aktuatoren er montert, sørg for at den røde plastenheten er på plass på aktuatoren, da denne sørger for at akturatoren er i åpen posisjon.

2.12 Utlufting av rørsystemet

- Åpne alle ventiler (manuelle eller automatiske);
- Start oppfylling forsiktig og rolig ved gradvis å åpne vanntilgangen;
- På vertikal installasjon, bruk en skrutrekker til å åpne den høyest plasserte lufteskruen på enheten (Ill:1)
- For horisontal installasjon, bruk den høyest plasserte lufteskrune (Ill:2)
- På 4-rørs versjoner må høyeste lufteskrue på BEGGE varmebatterier åpnes.
- Når vannet begynner å komme ut av lufteskruen, skru den til, og fortsett påfylling til du når nominelt påfyllingsvolum for enheten.

Sjekk alle anslutninger og skjøter for lekkasje.Det anbefales å gjennta denne sjekken etter at enheten har vært i drift et par timer, og også foreta samme sjekk med gjevne mellomrom i enhetens levetid.

A	Utlufting med lufteskrue

Ill:1

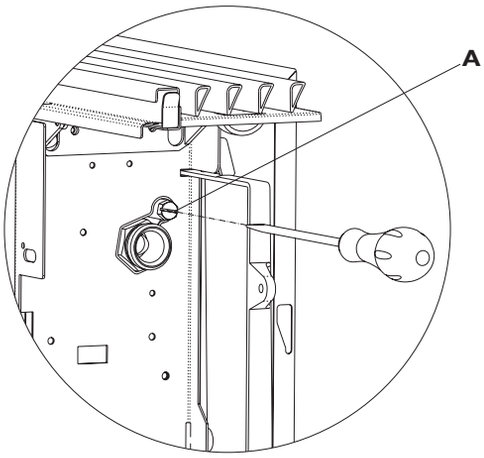

Ill:2

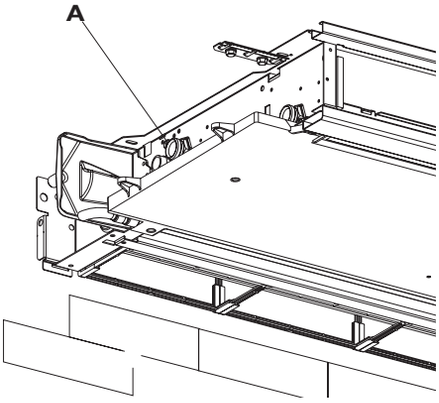

Instruksjoner for montering av aktuator og fjerning av sikringen for åpen stilling.

For å montere aktuatoren må denne skrues godt fast på ventilen
Aktuatoren er utstyrt med en rød plastikkanordning som skal være på under montering og klargjøring av enheten og systemet. Anordningen sørger for at aktuatoren er i åpen stilling.

⚠ Obs!! FJERN den røde plastikkanordningen før oppstart av enheten!

A	Aktuator
B	Ventil

C	Rød plastikkanordning for å sikre åpen stilling

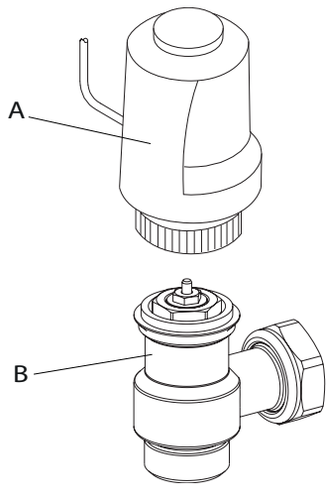

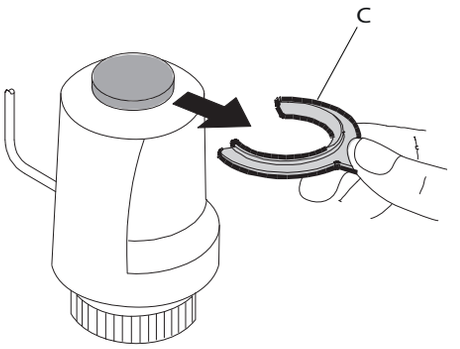

2.13 Elektrisk tilkobling

Elektrisk tilkobling skal KUN utføres av faglært personell.
Følg instruks i produktets medfølgende brosjyre..
OBS! før installering: sørg for at elektrisiteten er avslått.

Enheten må være koblet til hovednettet med en multipolar bryter med minimum kontaktåpning på 3mm, eller utstyrt med innretning som besørger full utkobling ved overspenning kategori III.

2.14 Vedlikehold

Rutiner for vedlikehold bør utføres minst hver 6.måned for å sikre enhetens funksjonalitet.
Ved feil og utskiftninger må kun orginale deler benyttes.
obs! Koble alltid ut strømtilførsel før vedlikehold og rengjøring!

Ved reparasjoner av elektriske enheter eller rørtilkoblede enheter må fagpersoner kontaktes.
Informasjon om reservedeler kan innhentes hos leverandør.

2.15 Utvendig rengjøring.

⚠ Koble alltid ut strømtilførsel før vedlikehold og rengjøring!

⚠ Vent til enheten har kjølt seg ned for å forhindre brannskader.

⚠ Ikke bruk grov svamp/klut eller etsende/skrubbende rengjøringsmidler, da dette vil ødelegge malte flater

Bruk en lett fuktet myk klut ved rengjøring av enhetens overflater.

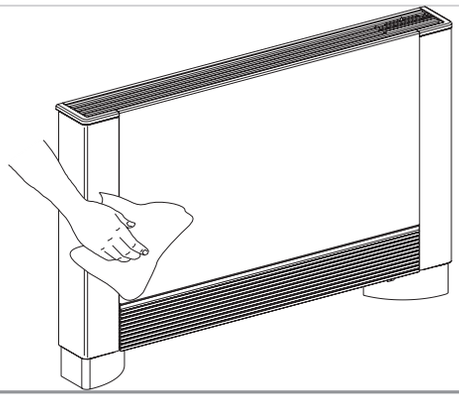

2.16 Rengjøring av filter til luftinntaket

Etter en periodes bruk vil luftfilteret plassert i luftinntaket måtte rengjøres. Det samme anbefales før oppstart om enheten ikke har vært i bruk over en lengre periode.

Hvordan fjerne filterenhetene

- Fjern frontristen ved forsiktig å løfte den litt og vri ut.
- Fjern filteret ved å dra det ut horisontalt

A	frontrist
B	fjerning av frontrist

C	filter
D	fjerning av filter

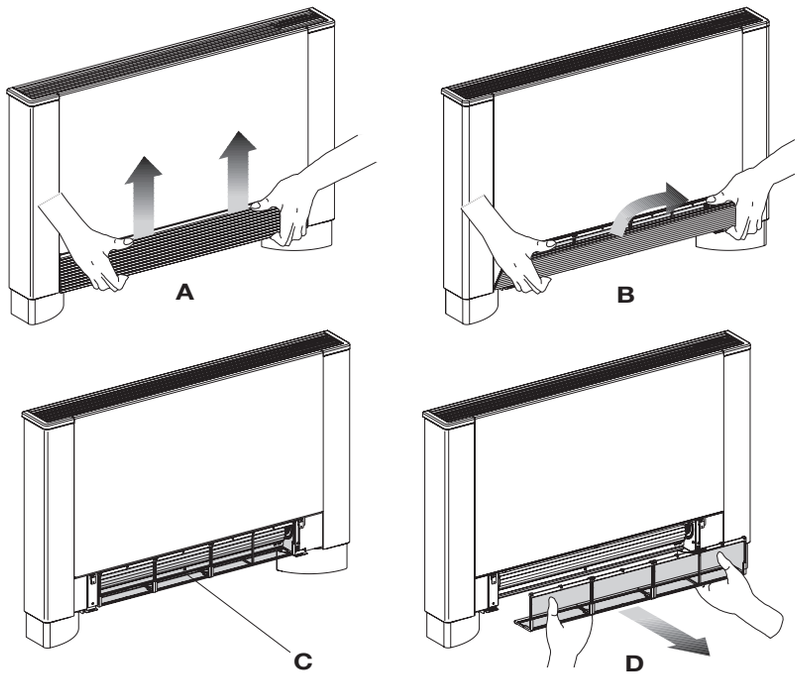

NO

Rengjøring av filtermediet

- Støvsug forsiktig filteret
- Skyll filteret i rent kaldt vann. IKKE bruk vaskemidler. La filteret lufttørke før remontering
- Sett filteret tilbake på plass. Påse at det settes riktig inn i sporene som vist på tegning under.

Det er IKKE lov å bruke enheten uten filtermediet!

Enheten er utstyrt med en sikkerhetsbryter som forhinrer at viftene vil kunne gå så lenge frontristen er fjernet eller ikke korrekt montert.

Sørg for at frontrist er korrekt remontert før oppstart.

A	Filter
B	Nedre kant

C	Filterhusets spor

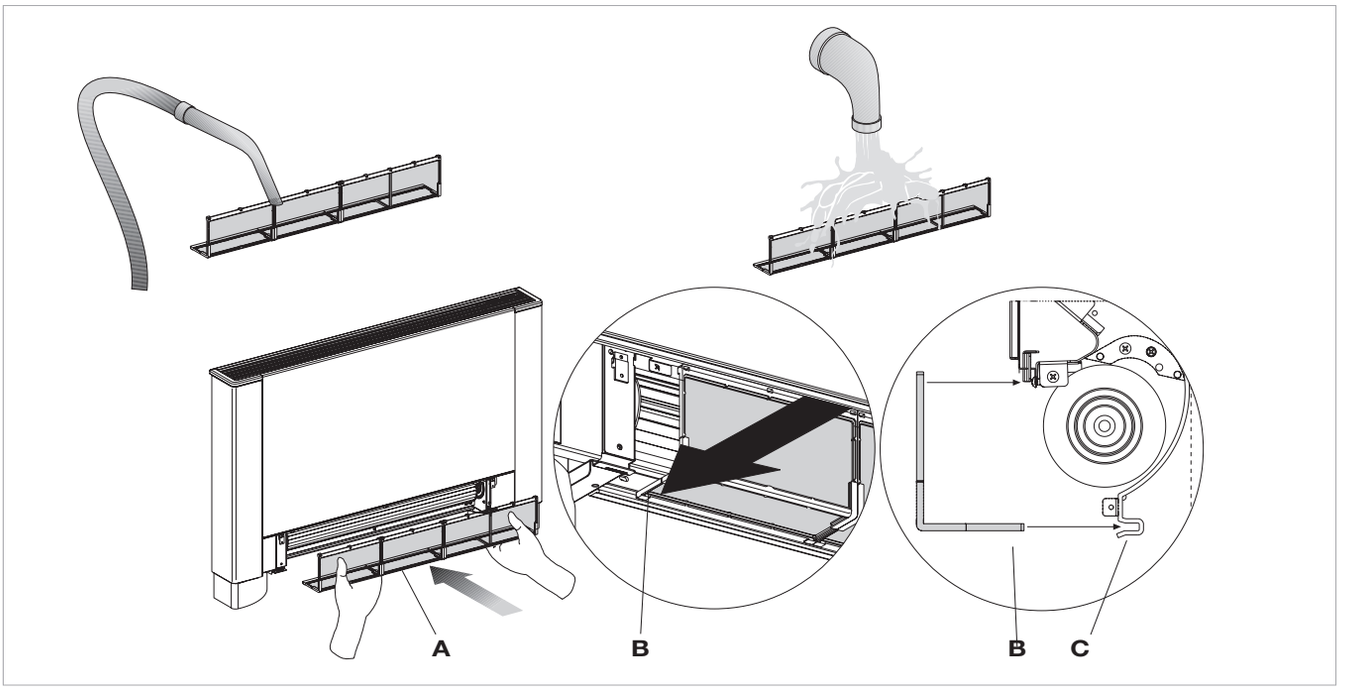

Avsluttning av rengjøringsprosedyre

- Ved remontering av frontrist, påse at ristens monteringstunger settes korrekt inn i sine utsparringer

A	monteringstunger

B	utsparringer

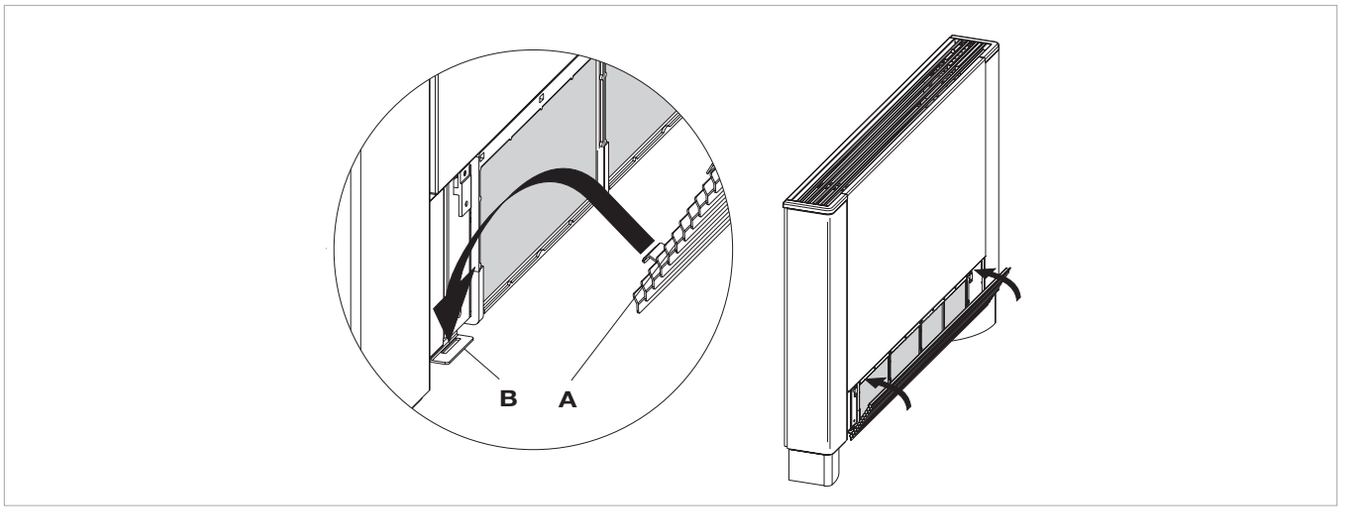

PROBLEMER/PROBLEMLØSNING

3.1 Problemer/problemløsning

⚠ Ved vannlekasjer eller unormal drift, koble straks ut strøm og vanntilførsel

⚠ Om overnevnte eller følgende senarioer inntreffer må fagpersonell kontaktes for utbedring:

- Vifteenheten starter ikke selv om det er varmt/kaldt vann sirkulerende i systemet.
- Enheten lekker vann også ved bruk for varmeutvinning.
- Enheten lekker vann utenfor kondensbrettsystemet under bruk for kjøling.
- Enheten lager unormal lyd.
- Duggdannelse på frontpanelet

3.2 Liste over mulige feil

Obs! utbedring av mulige feil skal KUN gjøres av autorisert personell.

Hva skjer	Mulig grunn	Mulig løsning
Forsinket reaksjon på vifteenheten når ny temperatur eller funksjonskommando er gitt	Ventilen trenger tid på å åpne og stenge, hvilket forsinker varmt eller kaldt vann i å sirkulere effektivt i enheten	Vent i 2-3 minutter, for å tillate at ventilen får åpnet/stengt korrekt
Enhetens vifte starter ikke	Det er ikke tilstrekkelig varmt eller kaldt vann i systemet	Sjekk at varmtvannskilde eller kaldtvannskilden fungere som den skal.
Enhetens vifte vil ikke starte selv om det er varmt/kaldt vann i systemet.	Ventilen er låst i stengt posisjon	Skru av aktuatoren og sjekk om vannstrømmen da starter
		Sjekk aktuatoren ved å koble denne direkte til 220/230V. Hvis denne fungerer kan problemet være i kontrollpanelet
	Vifte er blokkert eller motor ødelagt	Sjekk om det finnes fremmedlegemer som blokkerer viften
	Sikkerhetsbryteren ved luftristen er aktivert. Luftristen er ikke forsvarlig montert.	Sjekk monteringen at monteringen av luftristen er gjort skikkelig.
	De elektriske tilkoblingene er ikke gjort korrekt	Sjekk elektriske tilkoblinger
Enheten lekker vann ved bruk for varme.	Lekkasje i det vannførende systemet, eller i tilkoblinger.	Sjekk for lekkasjer og etterstram aller tilkoblinger
	Lekker i ventilen	Sjekk foringene
Det danner seg dugg på frontpanelet	Isolering har løsnet	Sjekk isolasjonen av rør og tilkoblinger, da spesielt den over varmeregisteret
Det er dråper med vann på utluftingsristen	I situasjoner med høy luftfuktighet (>60%) kan kondens oppstå, spesielt ved lave viftehastigheter	Så snart luftfuktigheten reduseres vil fenomenet opphøre. Dette er altså ikke tegn på at det er noe galt med enheten.

Hva skjer	Mulig grunn	Mulig løsning
Enheten lager en rar lyd	Vifteenheten kommer i berøring med komponenter i enheten	Sjekk at vifteenheten står riktig
	Viften er slått ut av balanse	Ubalanse vil føre til vibrasjoner i hele enheten. Skift vifteenhet
	Feil på viftemotor eller hjullagre	Skift viftemotor eller hjullager

NO

2.17 Tips for energisparing

- Sørg for at filterene alltid er rene;
- Prøv å holde dører og vinduer lukket for å spare på varme/kjøling.
- Ved bruk for kjøling, prøv å minimer direkte sol i rommet som skal nedkjøles

LYNGSON

Lyngson as
Widerøeveien 1
1360 Fornebu
Tlf: 67102500

Lyngson Sørlandet
Vigeland Bruksvei 21
4700 Vennesla
Tlf: 48844092

Lyngson as Trondheim
Sluppenveien 25
7037 Trondheim
Tlf: 73847400

Lyngson Bergem
Liamyrane 6
5132 Nyborg
Tlf: 90845908

Besøk vår nettside

lyngson.no

LYNGSON

realized by Innova technical dept.