Installationsanvisning

Evosense ENTL

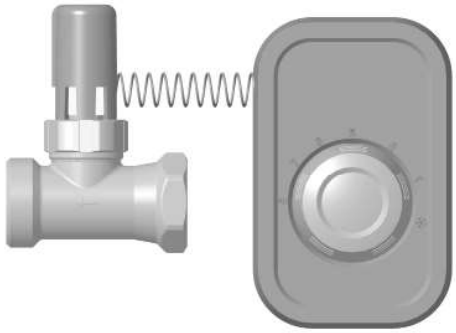

Allt montage skall utföras enligt AMA.
Assembly must be done according to instructions.

Purmo Group Sweden AB
Tel. +46 (0)433 737 37
www.mma.se

4 8282 172_rev.0
200403 sid 1

MMA BY PURMO

1 Montering

ENTL levereras med väggkåpan monterad (monterad med "snäpp")
För att demontera kåpan gör enl följande:

Ta tag i kåpan med fingrarna från båda händerna och sätt tummarna på ratten.
Snäpp av kåpan.

Bottenplattan består av monteringsplatta och en löst monterad platta som håller givaren.

Monteringsplattan har 3st skruvhål för montering.

När plattan är monterad kan man sätta tillbaka väggkåpan.

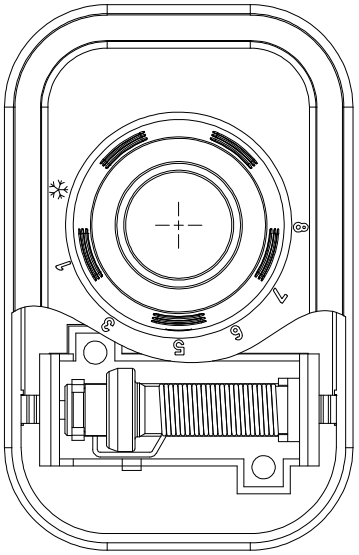

2 Montering

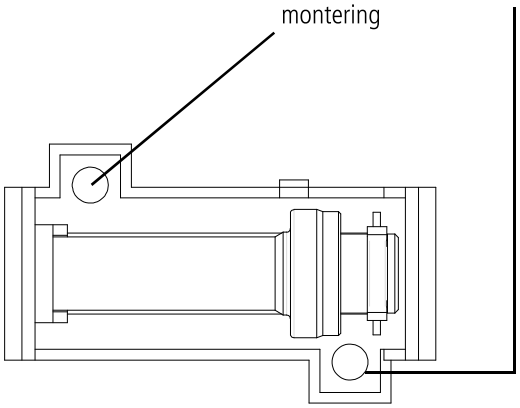

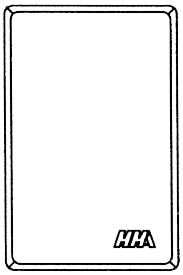

Om givaren skall placera på ett annat ställe än termostaten, knäpp loss givaren med tillhörande platta från monteringsplattan.
Rulla ut kapillärröret så långt som det behövs och montera givaren på önskad plats.
Sätt medföljande kåpa över givaren.

Klammer samt spik medföljer om detta behövs vid montering.

OBS! Kapillärröret får ej vikas, kapas eller klämmas!

3

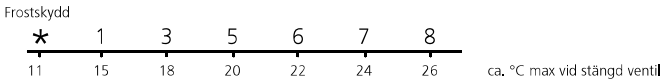

Teknisk data

Releringsintervall: 11-26°C
Reaktionstid: ca 20 minuter
Max medietemperatur: 70°C
Max lagringstemperatur: 50°C
Min lagringstemp: 0°C
Mått sensor: 24 mm
Material:
Polybutylentereftalat (PBT)
Acetalplas-POM
Amidplast-PA
Mässing CW510L
Vikt:
2m: ca 230g
5m: ca 230g+12g

Installation Instruction

Evosense ENTL

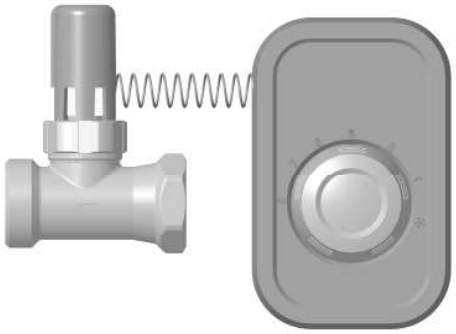

Purmo Group Sweden AB
Tel. +46 (0)433 737 37
www.mma.se

4 8282 172_rev.0
200403 sid 1

MMA BY PURMO

1 Assembling

ENTL is delivered with it´s cover mounted (snap on type).
To remove the cover do as follow:

Grip the cover with both hands holding your thumbs on top of the knob and snap it off.

The bottom plate consist of the mounting plate and a plate mounted loosely holding the sensor.

The mounting plate has 3 screw holes for mounting.

When the plate is mounted, you can remount the cover.

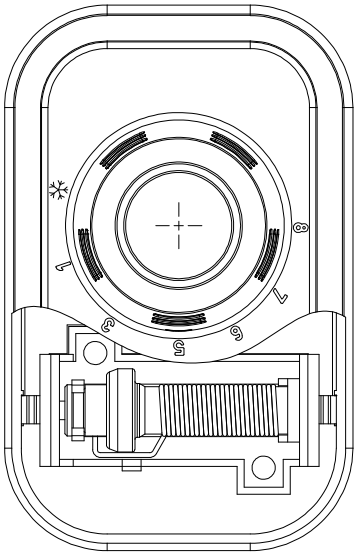

2 Assembling

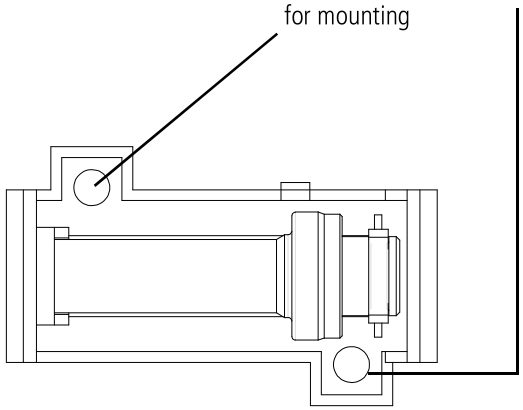

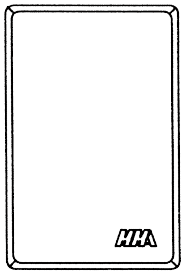

If you want to put the sensor somewhere away from the termostat, you just loosen the sensor plate with the sensor from the bottom plate.
Roll out desired lenght of capillary tube and mount the sensor where you want it.
Put the cover over the sensor.

Staples and nails are supplied if required during assembling.

NOTE! The capillary tube must not be folded, cut or pinched!

3

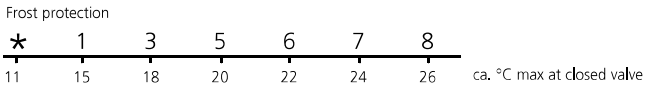

Technical data

Relation interval: 11-26°C
Reaction time: ca 20 minuter
Max tempertur: 70°C
Max storage temperature: 50°C
Min storage temperature: 0°C
Dimension sensor: 24 mm
Material:
Polybutylentereftalat (PBT)
Acetalplastic-POM
Amidplastic-PA
Brass CW510L
Weight:
2m: ca 230g
5m: ca 230g+12g